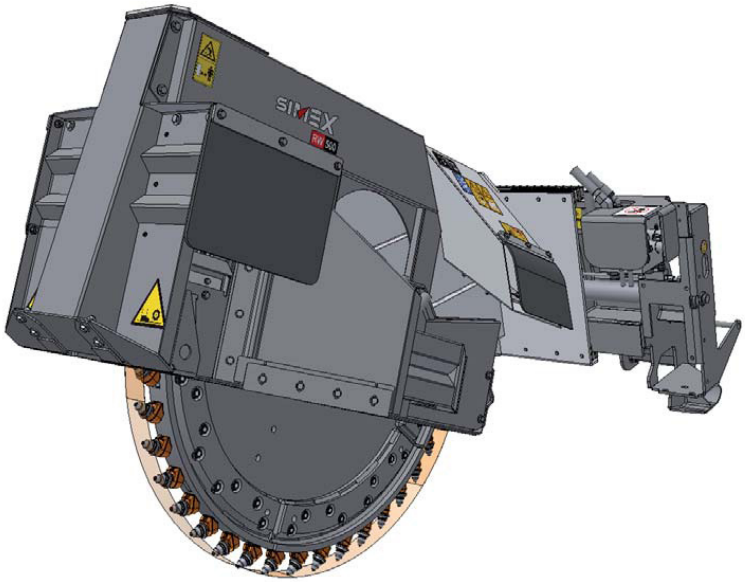

Movimento terra

MINIPALE / **ACCESSORI**

Escavatrice a ruota autolivellante RW 500

- Progettata per la realizzazione di scavi a sezione predefinita su superfici dure e compatte: asfalto cemento e roccia.
- Per tagli e piccoli scavi
- Particolarmente indicate per la posa di cavi in fibra ottica.
- Massima sicurezza di persone e cose grazie alla protezione totale della ruota ad ogni profondità di lavoro.
- Massimo rendimento idraulico ed elevata forza di taglio garantiti dai motori idraulici a pistoni in presa diretta con il disco fresante.

Compatibile solo con le minipale da 45 q.li cingolate:
GEHL RT210 - NEUSON 1101 - BobcaT T650 HSJC

Dati tecnici

	RW 500
Larghezza di scavo	0.13 mt
Profondità di scavo	0.25 - 0.50 mt
Traslazione laterale	idraulica
Regolazione di profondità	idraulica
Peso operativo	1250 kg

TIMBRO E FIRMA