MOLLO NOLEGGIO

dal 1971 qualità sicurezza servizio

TÜV SÜD ISO 9001 Nr. 50 100 15 254 - Rev.001

CENTRO PRENOTAZIONI
199.11.77.66

Dati tecnici

PORTATA ORDINE DI MARCIA	1.100 kg
LUNGHEZZA CASSONE	3.075 mm
LARGHEZZA CASSONE	2.100 mm
POSTI A SEDERE	7

Dimensioni di ingombro

A	ALTEZZA FASE TRASPORTO	2.400 mm
B	LARGHEZZA FASE TRASPORTO	2.100 mm
C	LUNGHEZZA FASE TRASPORTO	6.278 mm
D	PASSO	3.450 mm
	PESO TOTALE	2.425 kg

AUTOCARRI

CASSONATO DOPPIA CABINA RIBALTABILE IVECO 35S11/S13 DO+RI

- AdBlue
- Emissione Inquinante Euro 6
- Piano di carico antisdrucciolo
- Ruote posteriori singole

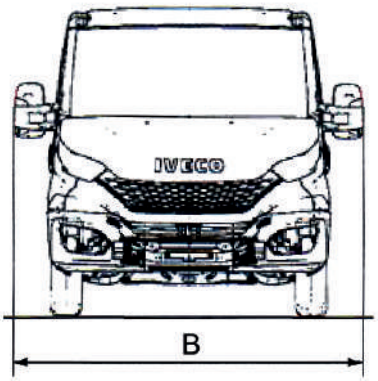

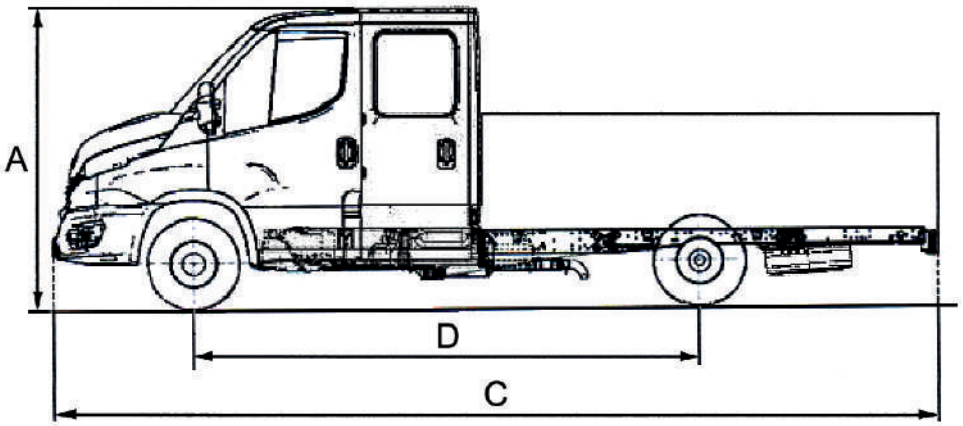

Livello carburante

CONTROLLA DI AVER CONSEGNATO IL MEZZO CON LO STESSO LIVELLO DI CARBURANTE E ADBLUE (DOVE PREVISTO) CON CUI L'HAI RITIRATO.

PIENO FINO ALL'ORLO!

TIMBRO E FIRMA

I dati riportati sono indicativi, possono essere soggetti a modifiche o errori di stampa da parte delle ditte costruttrici senza alcun preavviso. La società Mollo Srl si limita a riportarli. Le caratteristiche specifiche sono presenti nel "Manuale d'uso e manutenzione" allegato alla singola macchina.