MOLLO NOLEGGIO

dal 1971 qualità sicurezza servizio

CENTRO PRENOTAZIONI
199.11.77.66

## Dati tecnici

| | WACKER NEUSON 14504 | WACKER NEUSON ET145 |
|---|---|---|
| Potenza | 74.9 kW | 55,1 kW |
| Profondità max di scavo | 5.50 mt | 5.48 mt |
| Altezza di scarico | 6 mt | 5.98 mt |
| Girosagoma | NO | NO |
| Peso operativo | 15.700 kg | 16.000 kg |

# Movimento terra

ESCAVATORI MIDI /

**WACKER NEUSON 14504**
**WACKER NEUSON ET145**

- Cingoli in ferro
- Dotato di cabina confortevole climatizzata
- Varie misure di benne con sistema di aggancio rapido

## Area di lavoro **WACKER NEUSON 14504**

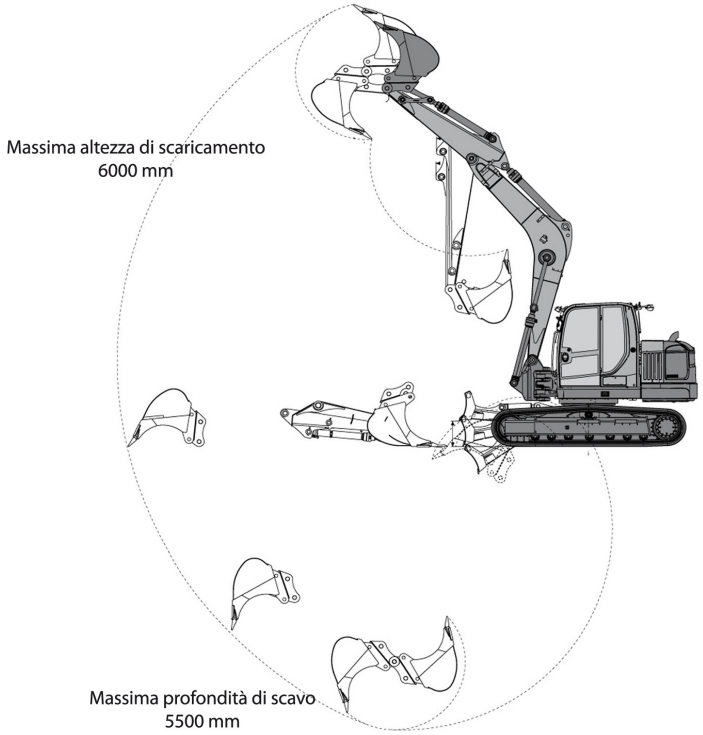


## Area di lavoro **WACKER NEUSON ET145**

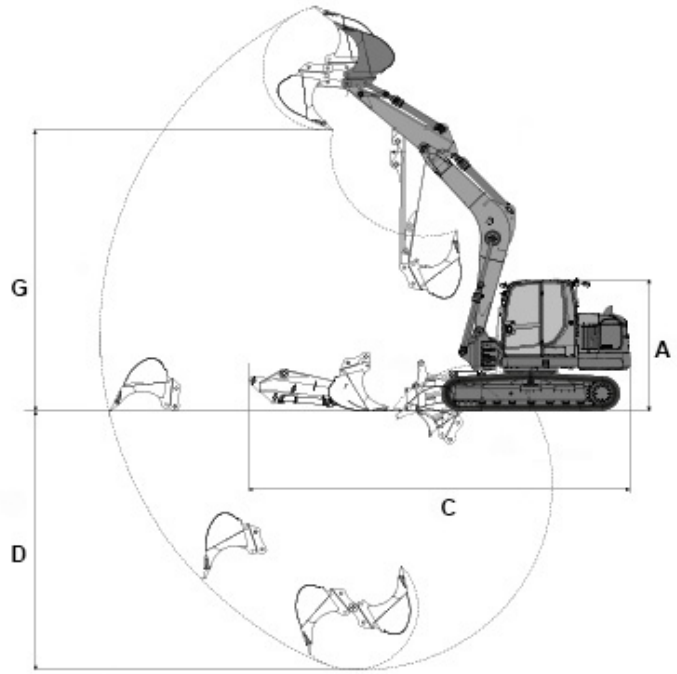


## Livello carburante

**CONTROLLA DI AVER CONSEGNATO IL MEZZO CON LO STESSO LIVELLO DI CARBURANTE CON CUI L'HAI RITIRATO**

**PIENO DI GASOLIO FINO ALL'ORLO!**

TIMBRO E FIRMA

MOLLO NOLEGGIO

dal 1971 qualità sicurezza servizio

CENTRO PRENOTAZIONI
199.11.77.66

# Movimento terra

ESCAVATORI MIDI /

**WACKER NEUSON 14504**

**WACKER NEUSON ET145**

## Dimensioni di ingombro **WACKER NEUSON 14504**

| | | |
|---|---|---|
| A | Lunghezza di trasporto con braccio abbassato | 7.72 mt |
| B | Larghezza | 2.49 mt |
| C | Ingombro di coda | 0.80 mt |
| D | Altezza minima | 2.79 mt |

## Dimensioni di ingombro **WACKER NEUSON ET145**

| | | |
|---|---|---|
| C | Lunghezza di trasporto (braccio di benna lungo) | 7.79 mt |
| B | Larghezza | 2.49 mt |
| | Ingombro di coda | 0.77 mt |
| A | Altezza minima | 2.79 mt |

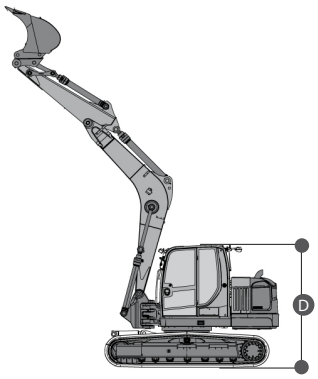


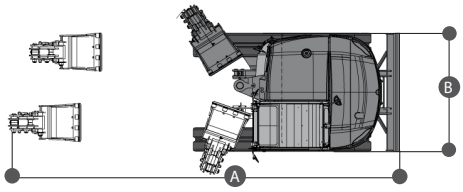


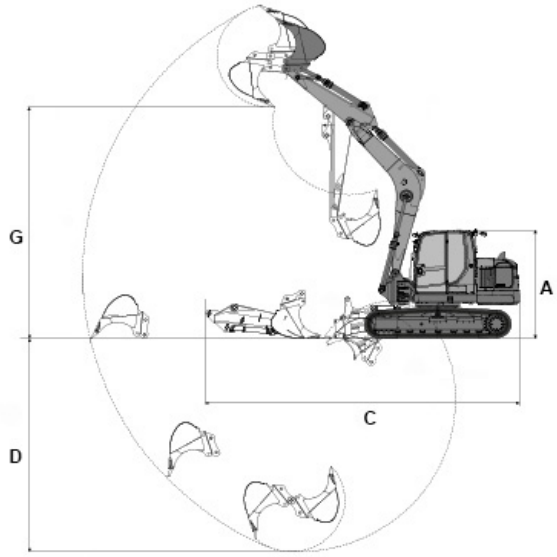


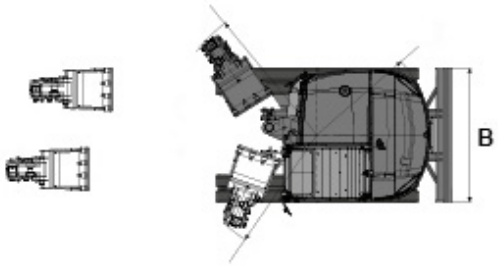


## Livello carburante

**CONTROLLA DI AVER CONSEGNATO IL MEZZO CON LO STESSO LIVELLO DI CARBURANTE CON CUI L'HAI RITIRATO**

**PIENO DI GASOLIO FINO ALL'ORLO!**

TIMBRO E FIRMA