MOLLO NOLEGGIO

dal 1971 qualità sicurezza servizio

CENTRO PRENOTAZIONI
199.11.77.66

Movimento terra

ESCAVATORI MINI / **KUBOTA KX-019**

- Dotato di tettuccio
- Carro variabile
- Varie misure di benne

Dati tecnici

Potenza	11,8 kW
Profondità max di scavo	2.58 mt
Altezza di scarico	2.56 mt
Girosagoma	NO
Peso operativo	1755 kg

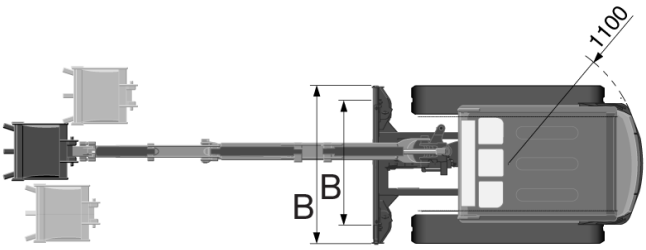

Dimensioni di ingombro

A	Lunghezza di trasporto con braccio abbassato	3.86 mt
B	Larghezza	0.99 - 1.30 mt
C	Ingombro di coda min-max	0.45 - 0.61 mt
D	Altezza minima	2.33 mt

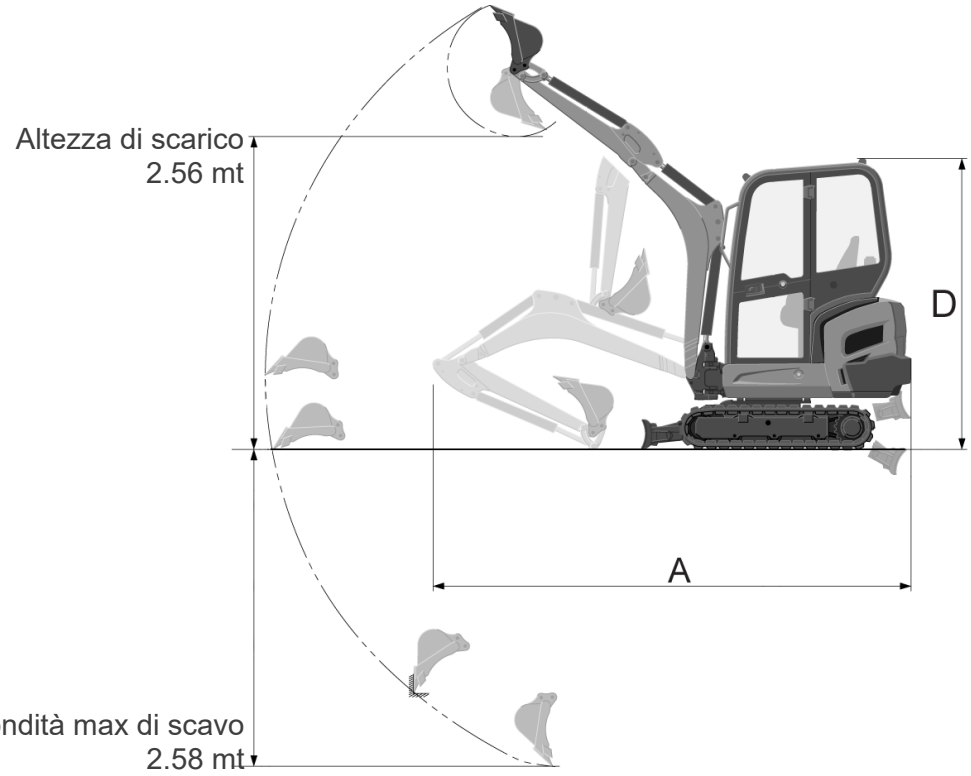

Livello gasolio

CONTROLLA DI AVER CONSEGNATO IL MEZZO CON LO STESSO LIVELLO DI CARBURANTE CON CUI L'HAI RITIRATO

PIENO DI GASOLIO FINO ALL'ORLO!

TIMBRO E FIRMA