MOLLO NOLEGGIO

dal 1971 qualità sicurezza servizio

CENTRO PRENOTAZIONI
199.11.77.66

Movimento terra

ESCAVATORI MINI / **WACKER NEUSON 50Z3**

- Carro fisso
- Dotato di cabina
- Varie misure di benne

Dati tecnici

Potenza	35.4 kW
Profondità max di scavo	3.5 mt
Altezza di scarico	4.5 mt
Girosagoma	SÌ
Peso operativo	4900 kg

Area di lavoro (mt)

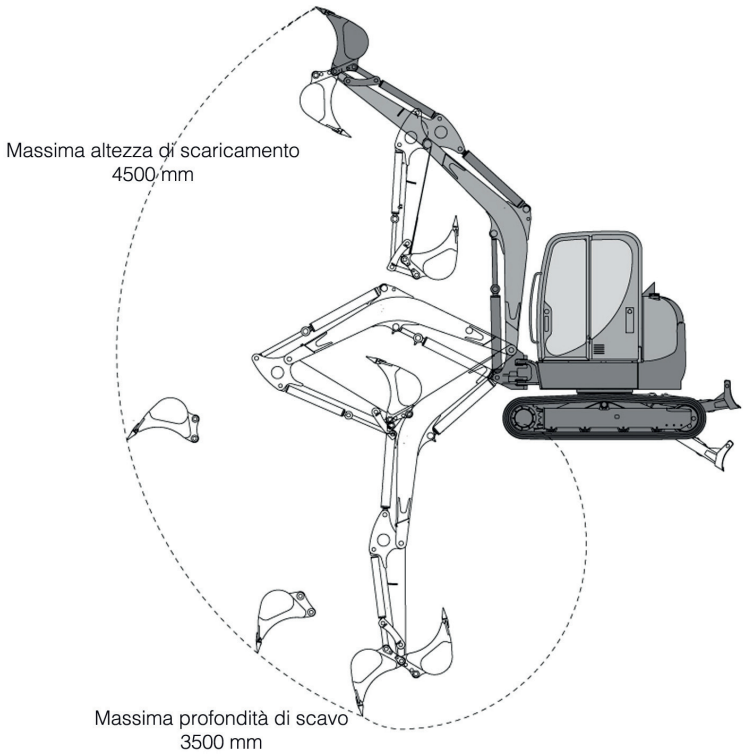

Dimensioni di ingombro

A	Lunghezza di trasporto con braccio abbassato	5.5 mt
B	Larghezza	1.99 mt
C	Ingombro di coda	0
D	Altezza minima	2.57 mt

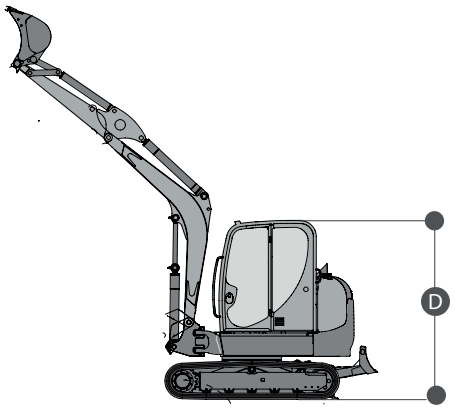

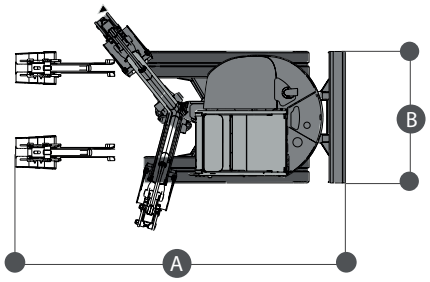

Livello gasolio

CONTROLLA DI AVER CONSEGNATO IL MEZZO CON LO STESSO LIVELLO DI CARBURANTE CON CUI L'HAI RITIRATO

PIENO DI GASOLIO FINO ALL'ORLO!

TIMBRO E FIRMA