MOLLO NOLEGGIO

dal 1971 qualità sicurezza servizio

CENTRO PRENOTAZIONI
199.11.77.66

Movimento terra

ESCAVATORI MINI /
YANMAR SV26
Kubota U27-4 HI GLAT

Dati tecnici

		YANMAR SV26	Kubota U27
	Potenza	17.6 kW	15.6 Kw
F	Profondità max di scavo	2.59 mt	2.82 mt
E	Altezza di scarico	2.84 mt	3.10 mt
	Girosagoma	NO	SÌ
	Peso operativo	2675 kg	2590 kg

Dimensioni di ingombro

		YANMAR SV26	Kubota U27
A	Lunghezza di trasporto con braccio abbassato	4.25 mt	4.19 mt
C	Larghezza	1.50 mt	1.50 mt
	Ingombro di coda	0.41 mt	0.08 mt
B	Altezza minima	2.44 mt	2.43 mt

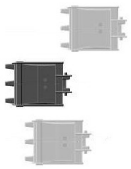

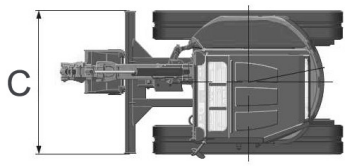

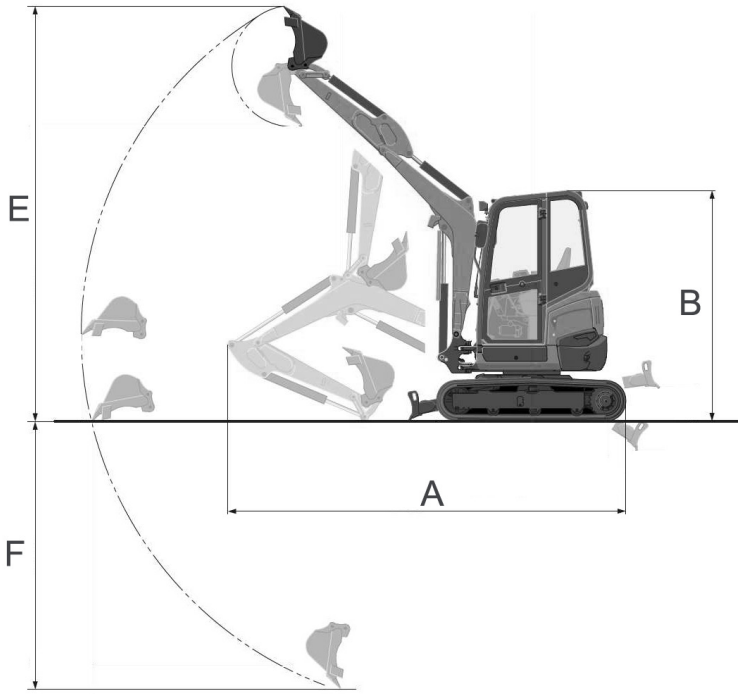

Livello gasolio

CONTROLLA DI AVER CONSEGNATO IL MEZZO CON LO STESSO LIVELLO DI CARBURANTE CON CUI L'HAI RITIRATO

PIENO DI GASOLIO FINO ALL'ORLO!

TIMBRO E FIRMA