MOLLO NOLEGGIO

dal 1971 qualità sicurezza servizio

CENTRO PRENOTAZIONI
199.11.77.66

# Movimento terra

## MINIPALE / **BOBCAT T650**

- Cingoli in gomma
- Cabina chiusa climatizzata
- Disponibile con forche

## Dati tecnici

| | |
|---|---|
| Potenza | 55.4 kW |
| Altezza di scarico max | 2.44 mt |
| Carico operativo | 1246 kg |
| Carico di ribaltamento | 3562 kg |
| Peso operativo | 4227 kg |

## Dimensioni di ingombro

| | | |
|---|---|---|
| A | Lunghezza con benna standard | 3.47 mt |
| B | Larghezza con benna standard | 2.03 mt |
| C | Altezza minima | 2.06 mt |

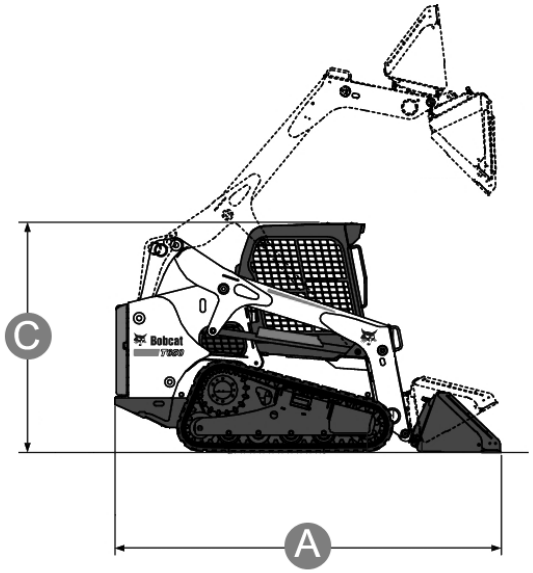


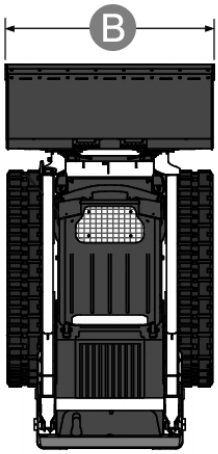


## *Livello gasolio*

**CONTROLLA DI AVER CONSEGNATO IL MEZZO CON LO STESSO LIVELLO DI CARBURANTE CON CUI L'HAI RITIRATO**

**PIENO DI GASOLIO FINO ALL'ORLO!**

**TIMBRO E FIRMA**