Monoblocco uso ufficio/spogliatoio con wc e doccia 4,13 mt

MONOBLOCCO 4,13 MT

- Impianto elettrico a norma di legge
- Pavimento antisdrucciolo
- Serrature porte con chiavi

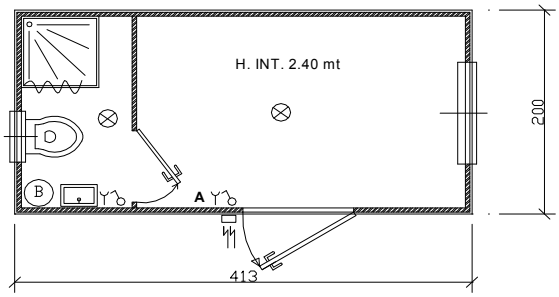

MONOBLOCCO 4,13 MT

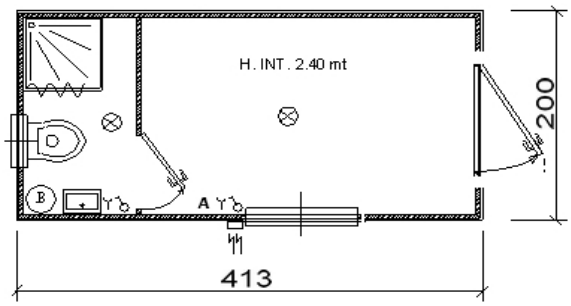

MONOBLOCCO 4,13 MT

Dati tecnici

	MONOBLOCCO 4,13
Lunghezza (m)	4,13
Larghezza (m)	2
Altezza esterna (m)	2,65
Larghezza max interna (m)	1,80
Altezza interna (m)	2,40
Boiler elettrico	SI
Peso (kg)	850

TIMBRO E FIRMA

* I dati riportati sono indicativi e soggetti a modifica. Chiedere conferma in caso di necessità.