Dati tecnici

A	ALTEZZA FASE TRASPORTO	2.680 mm
	ALTEZZA INTERNA	2.400 mm
B	LARGHEZZA FASE TRASPORTO	2.420 mm
C	LUNGHEZZA FASE TRASPORTO	4.090 mm
	PESO TOTALE	950 kg

MONOBLOCCHI
USO UFFICIO CON BAGNO
UFF/SPOG 4.09X2.42 M

- Predisposizione condizionatore
- Inforcabile / n. 4 staffe di sollevamento sul tetto
- Composta da: 1 doccia, 1 wc, 1 lavabo, 1 boiler elettrico 30 l
- Impianto elettrico 220 Volt
- Disponibili arredi a richiesta

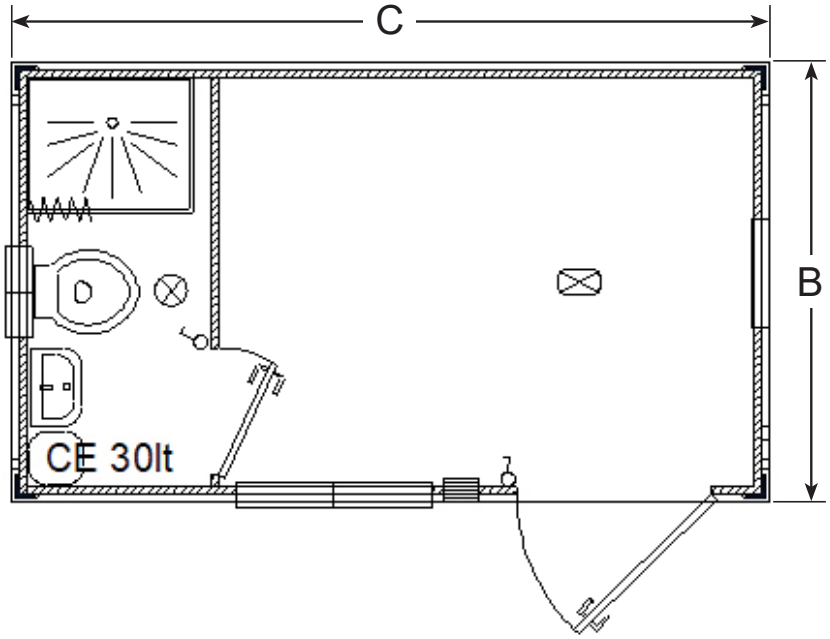

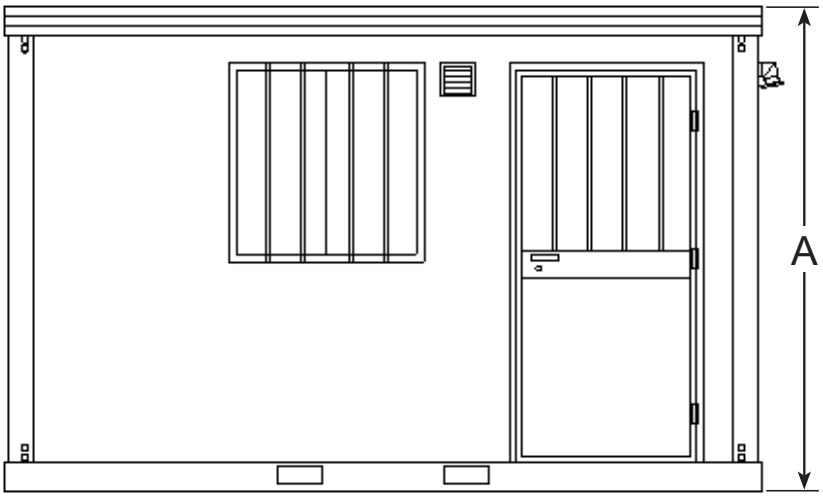

TIMBRO E FIRMA

I dati riportati sono indicativi, possono essere soggetti a modifiche o errori di stampa da parte delle ditte costruttrici senza alcun preavviso. La società Mollo Srl si limita a riportarli. Le caratteristiche specifiche sono presenti nel “Manuale d’uso e manutenzione” allegato alla singola macchina.