MOLLO NOLEGGIO

dal 1971 qualità sicurezza servizio

CENTRO PRENOTAZIONI
199.11.77.66

Sollevatori telescopici

FRONTALI / MANITOU MHT 10180 e MANITOU MHT 10180 NEW

- Trazione / sterzo 4x4x4
- Notevole capacità di carico
- Forche dotate di traslatore e restringitore idraulici

Dati tecnici

Altezza di lavoro	9.63 mt
Sbraccio max	5.56 mt
Portata massima	18000 kg a 6 mt
Portata al max sbraccio	5300 kg
Peso	24080 kg

Area di lavoro (mt)

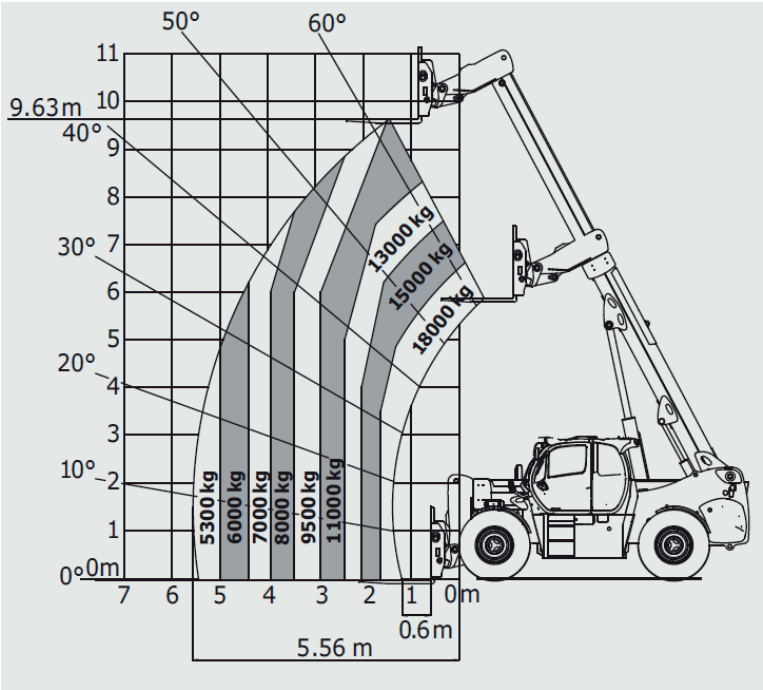

Dimensioni di ingombro

		MHT 10180	MHT 10180 new
U2	Altezza a riposo	2.93 mt	3.00 mt
W	Larghezza	2.50 mt	2.52 mt
D	Lunghezza con forche	9.05 mt	9.05 mt
	Lunghezza alla piastra portaforche	6.65 mt	6.65 mt

Dimensioni forche

	MHT 10180	MHT 10180 new
Spostamento	IDRAULICO	**MANUALE**
Lunghezza	2.40 mt	2.40 mt
Larghezza	20 cm	20 cm
Spessore	9 cm	9 cm
Interasse forche	2.14 mt	2.14 mt

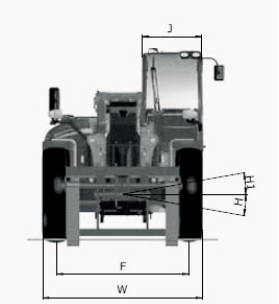

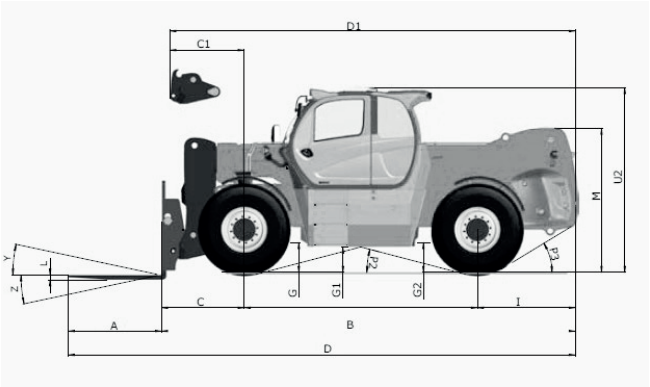

Livello gasolio

CONTROLLA DI RICONSEGNARE A FINE NOLEGGIO IL MEZZO CON LO STESSO LIVELLO DI CARBURANTE CON CUI L'HAI RITIRATO

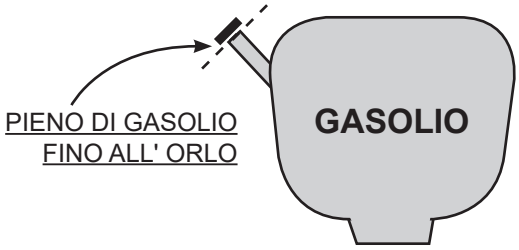

TIMBRO E FIRMA

I dati riportati sono indicativi e soggetti a modifica. Chiedere conferma in caso di necessità

Accessori

GANCIO

FORCHE

Livello gasolio

CONTROLLA DI RICONSEGNARE A FINE NOLEGGIO IL MEZZO CON LO STESSO LIVELLO DI CARBURANTE CON CUI L'HAI RITIRATO

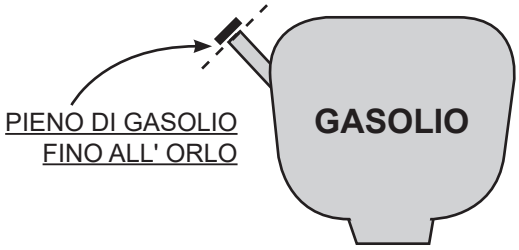

TIMBRO E FIRMA

I dati riportati sono indicativi e soggetti a modifica. Chiedere conferma in caso di necessità