Dati tecnici

ALTEZZA MAX FORCHE	2.810 mm
LUNGHEZZA FORCHE	1.150 mm
CAPACITÀ DI CARICO	1.200 kg
PRESA ALIMENTAZIONE	220V 16A

TRANSPALLET ELETTRICI

PRAMAC GX12/29 EVO
PRAMAC GX12/29 PLUS

- Accompagnamento a piedi
- Soluzione ideale per lavorare in spazi ristretti
- Caricabatteria integrato con cavo e spina

Dimensioni di ingombro

A	ALTEZZA FASE TRASPORTO	1.987 mm
B	LARGHEZZA FASE TRASPORTO	800 mm
C	LUNGHEZZA FASE TRASPORTO	1.760 mm
	PESO TOTALE	585 kg

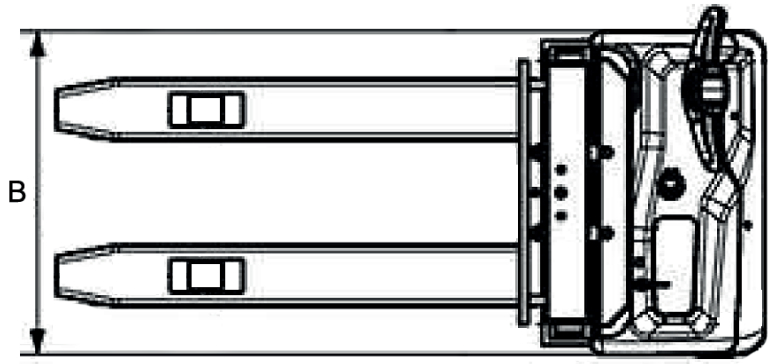

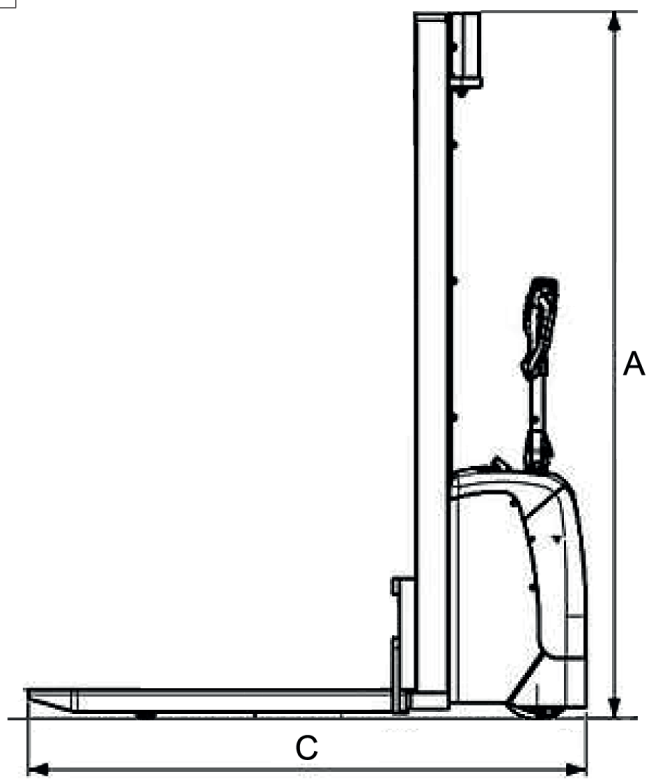

Livello di carica della batteria

VERIFICARE IL LIVELLO DI CARICA DELLA BATTERIA PRIMA DI OGNI UTILIZZO

TIMBRO E FIRMA

I dati riportati sono indicativi, possono essere soggetti a modifiche o errori di stampa da parte delle ditte costruttrici senza alcun preavviso. La società Mollo Srl si limita a riportarli. Le caratteristiche specifiche sono presenti nel “Manuale d’uso e manutenzione” allegato alla singola macchina.