CENTRO PRENOTAZIONI
199.11.77.66

VERTICALI A BATTERIA

MAGNI ES0607DC

- Idoneo per lavori all'interno su superfici pianeggianti
- Traslazione in altezza
- Navicella estendibile

Dati tecnici

ALTEZZA DI LAVORO	5.600 mm
ALTEZZA PIANO CALPESTIO	3.600 mm
PORTATA MASSIMA	240 kg
N. MAX PERSONE SU NAVICELLA	2
INCLINAZIONE MAX	1,5°

Dimensioni di ingombro

A	ALTEZZA FASE TRASPORTO	1.990 mm
B	ALTEZZA FASE TRASPORTO RINGHIERE ABBASSATE	1.620 mm
C	LARGHEZZA FASE TRASPORTO	760 mm
D	LUNGHEZZA FASE TRASPORTO	1.440 mm
	DIMENSIONI CESTA	1.290x700 mm
	ESTENSIONE CESTA	600 mm
	PESO TOTALE	920 kg

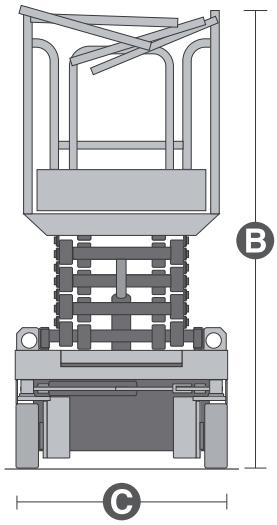

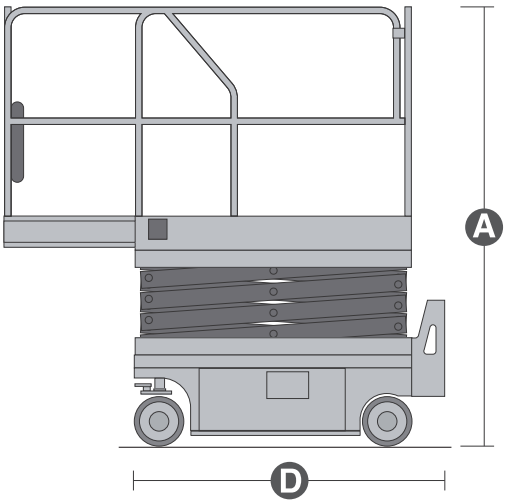

Area di lavoro (mt)

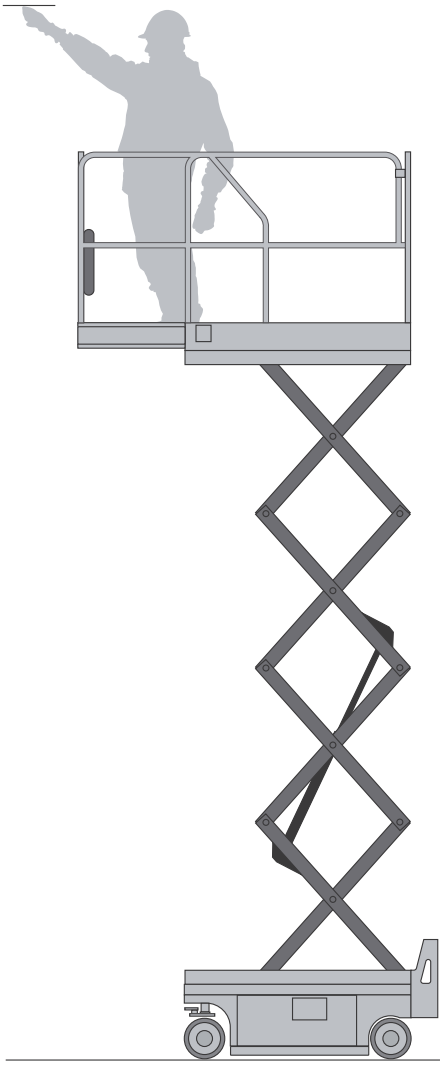

Livello di carica della batteria

VERIFICARE IL LIVELLO DI CARICA DELLA BATTERIA PRIMA DI OGNI UTILIZZO

I dati riportati sono indicativi, possono essere soggetti a modifiche o errori di stampa da parte delle ditte costruttrici senza alcun preavviso. La società Mollo Srl si limita a riportarli. Le caratteristiche specifiche sono presenti nel “Manuale d’uso e manutenzione” allegato alla singola macchina.