MOLLO NOLEGGIO

Nr. 50 100 15 254 - Rev. 001

CENTRO PRENOTAZIONI
800.61.46.16

VERTICALI BATTERIA

PB LIFTTECHNIK S225-12ES MY2022

- Traslazione in altezza
- Estensione navicella anteriore
- Gomme antiforatura con trazione 4x4
- Inclinazione max 1.5°
- Dotate di piedi stabilizzatori

Dati tecnici

ALTEZZA MAX LAVORO	22.500 mm
ALTEZZA MAX PIANO CALPESTIO	20.500 mm
N. MAX PERSONE SU NAVICELLA	2
PORTATA NAVICELLA	600 kg

Dimensioni di ingombro

A	ALTEZZA FASE TRASPORTO	3.566 mm
B	ALTEZZA FASE TRASPORTO - RINGHIERE CHIUSE	2.786 mm
C	LUNGHEZZA FASE TRASPORTO	4.513 mm
D	LARGHEZZA FASE TRASPORTO	1.217 mm
	DIMENSIONI CESTA	3980x1190x1100 mm
	PESO TOTALE	10.290 kg

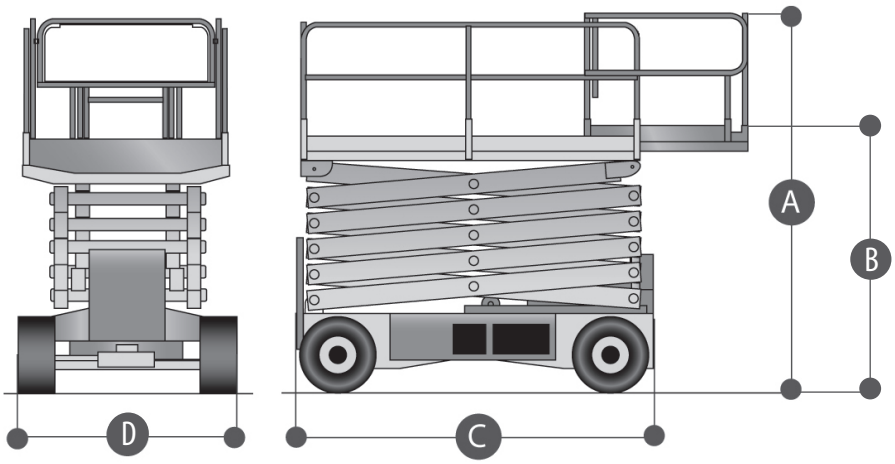

Area di lavoro (mt)

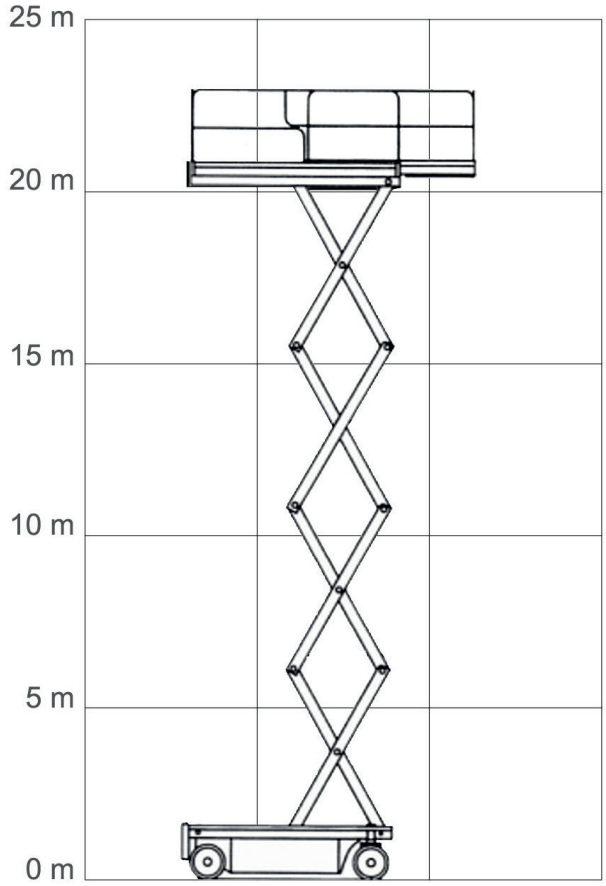

Livello di carica della batteria

VERIFICARE IL LIVELLO DI CARICA DELLA BATTERI PRIMA DI OGNI UTILIZZO

I dati riportati sono indicativi, possono essere soggetti a modifiche o errori di stampa da parte delle ditte costruttrici senza alcun preavviso. La società Mollo Srl si limita a riportarli. Le caratteristiche specifiche sono presenti nel “Manuale d’uso e manutenzione” allegato alla singola macchina.