MOLLO NOLEGGIO

CENTRO PRENOTAZIONI
800.61.46.16

Dati tecnici

ALTEZZA MAX LAVORO	22.500 mm
ALTEZZA MAX PIANO CALPESTIO	20.500 mm
N. MAX PERSONE SU NAVICELLA	2
PORTATA NAVICELLA	450 kg

VERTICALI BATTERIA

PB S225-12ES

- Idoneo per lavori all'interno su superfici pianeggianti
- Traslazione in altezza
- Navicella estendibile
- Dotato di stabilizzatori verticali

Dimensioni di ingombro

A	ALTEZZA FASE TRASPORTO	3.694 mm
B	ALTEZZA FASE TRASPORTO RINGHIERE CHIUSE	2.910 mm
C	LARGHEZZA FASE TRASPORTO	1.217 mm
D	LUNGHEZZA FASE TRASPORTO	4.490 mm
	DIMENSIONI CESTA	3.980x1.190x1.100 mm
	PESO TOTALE	10.290 kg

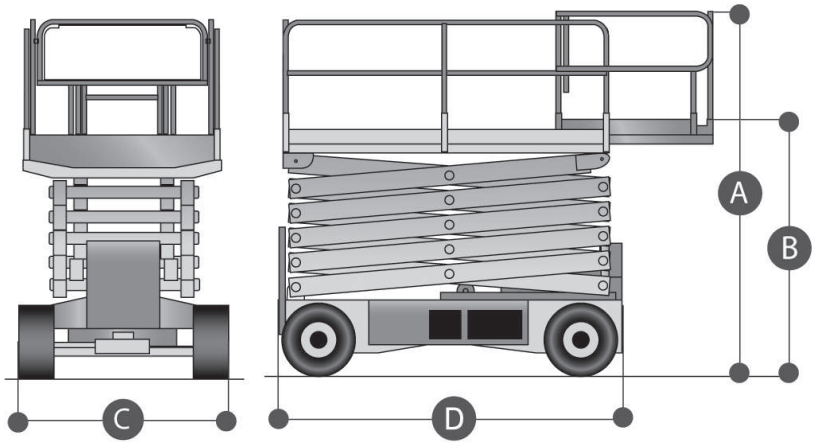

Area di lavoro (mt)

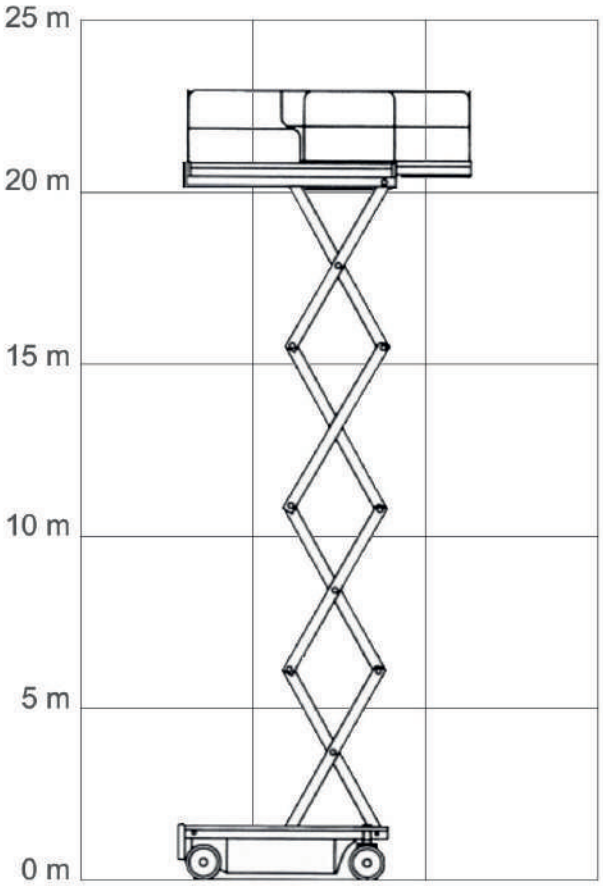

Livello di carica della batteria

VERIFICARE IL LIVELLO DI CARICA DELLA BATTERIA PRIMA DI OGNI UTILIZZO

I dati riportati sono indicativi, possono essere soggetti a modifiche o errori di stampa da parte delle ditte costruttrici senza alcun preavviso. La società Mollo Srl si limita a riportarli. Le caratteristiche specifiche sono presenti nel “Manuale d’uso e manutenzione” allegato alla singola macchina.