MOLLO NOLEGGIO

CENTRO PRENOTAZIONI
199.11.77.66

Piattaforme

SEMOVENTI BATTERIA / **HAULOTTE STAR 6**

- Traslazione in altezza
- Autonomia batteria per tutto il giorno lavorativo
- Idonee per lavori all'interno e su superfici pianeggianti
- Inclinazione max 3°

Dati tecnici

Altezza di lavoro	6 mt
Altezza piano calpestio	4 mt
Rotazione torretta (°)	-
Sbraccio max	-
Portata massima	180 kg
Peso	800 kg

Area di lavoro (mt)

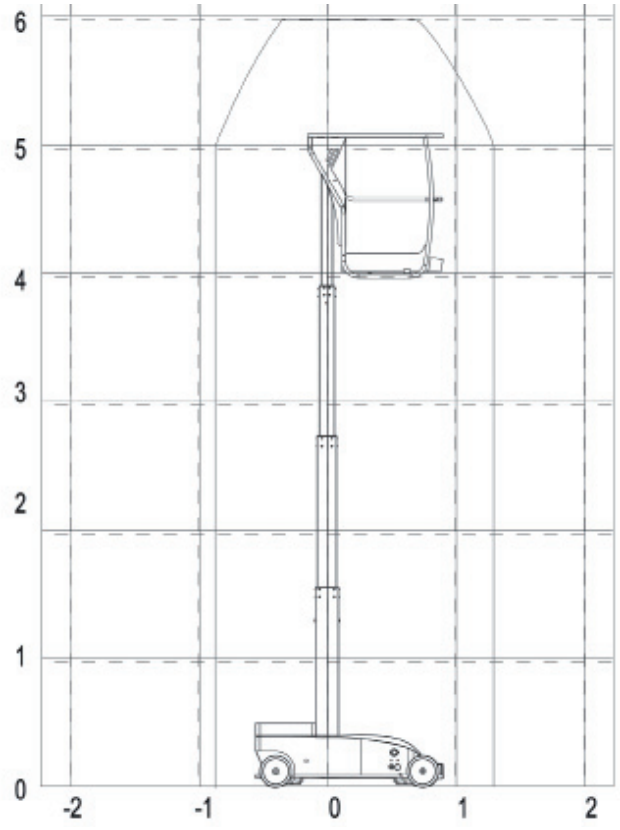

Dimensioni di ingombro

A	Altezza a riposo	1.65 mt
B	Larghezza	0.76 mt
C	Lunghezza	1.5 mt
DxE	Dimensioni navicella	0.8 x 0.68 mt

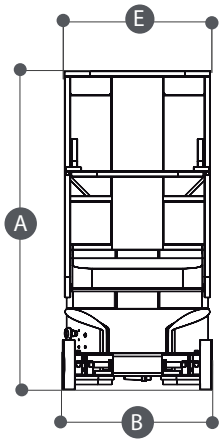

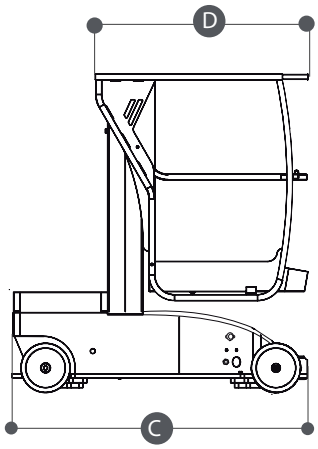

TIMBRO E FIRMA