MOLLO NOLEGGIO

CENTRO PRENOTAZIONI
199.11.77.66

Movimento terra

ESCAVATORI MIDI /
YANMAR SV100

- Cingoli in gomma
- Dotato di cabina riscaldata e climatizzata

Dati tecnici

Potenza	50.2 kW
Profondità max di scavo	4.29 mt
Altezza di scarico	7.26 mt
Girosagoma	SÌ
Peso operativo	9825 kg

Area di lavoro (mt)

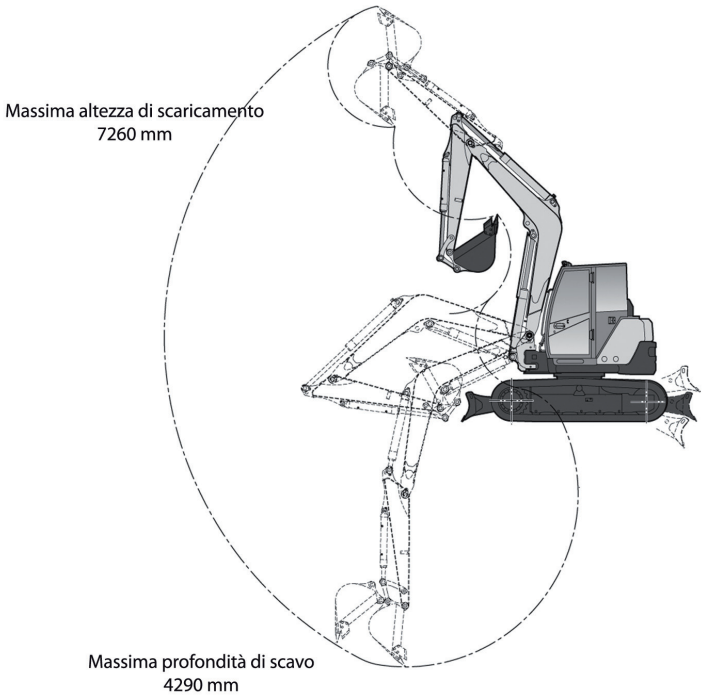

Dimensioni di ingombro

A	Lunghezza di trasporto con braccio abbassato	6.39 mt
B	Larghezza	2.32 mt
C	Altezza minima	2.80 mt

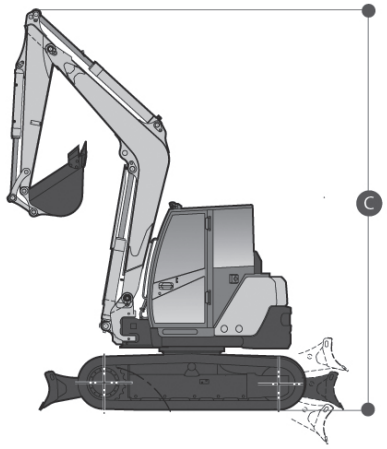

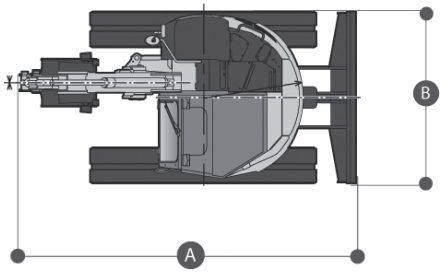

Livello gasolio

CONTROLLA DI AVER CONSEGNATO IL MEZZO CON LO STESSO LIVELLO DI CARBURANTE CON CUI L'HAI RITIRATO

PIENO DI GASOLIO FINO ALL'ORLO!

TIMBRO E FIRMA