MOLLO NOLEGGIO

dal 1971 qualità sicurezza servizio

CENTRO PRENOTAZIONI
199.11.77.66

Movimento terra
ESCAVATORI MINI /
WACKER NEUSON EZ17

- Carro variabile
- Dotato di Roll-bar
- Varie misure di benne

Dati tecnici

Potenza	13,4 kW
Profondità max di scavo	2.4 mt
Altezza di scarico	2.5 mt
Girosagoma	SI
Peso operativo	1.895 kg

Dimensioni di ingombro

A	Lunghezza di trasporto con braccio abbassato	3.55 mt
B	Larghezza	1.3 mt
D	Altezza minima	2.36 mt

Area di lavoro (mt)

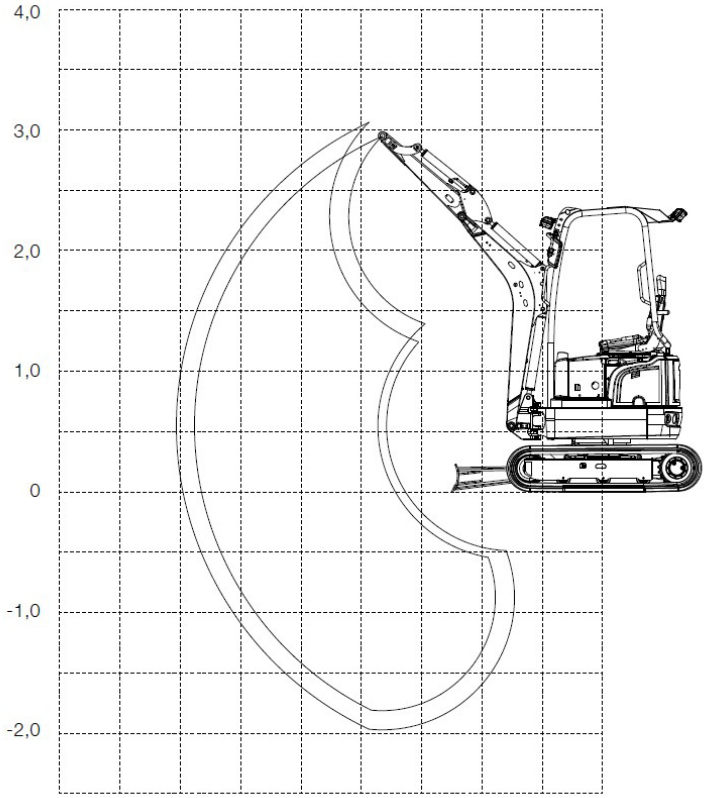

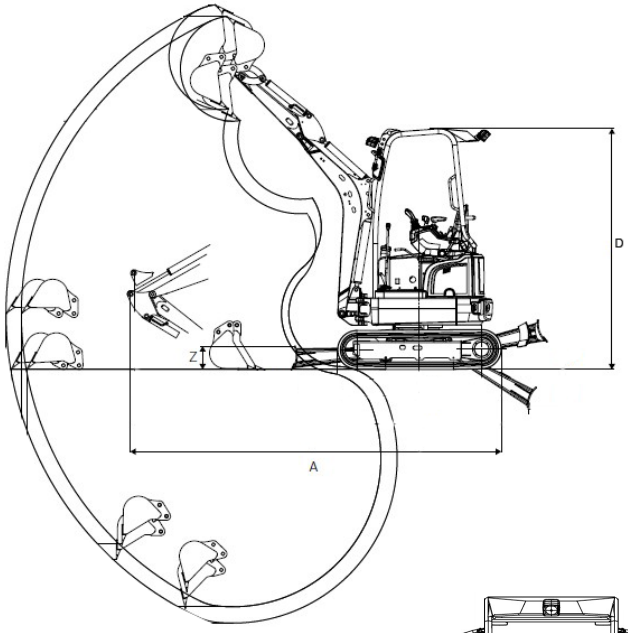

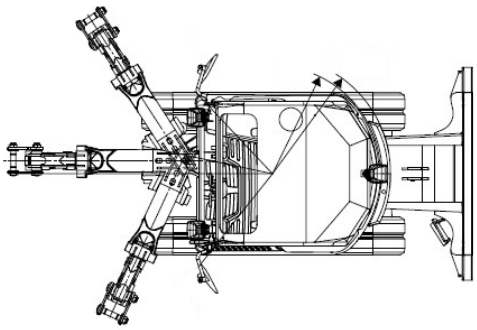

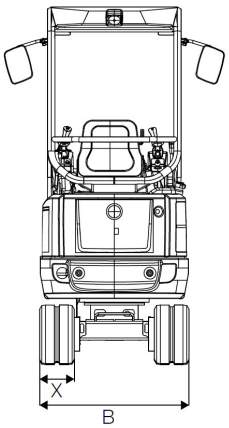

Livello gasolio

CONTROLLA DI AVER CONSEGNATO IL MEZZO CON LO STESSO LIVELLO DI CARBURANTE CON CUI L'HAI RITIRATO

PIENO DI GASOLIO FINO ALL'ORLO!

TIMBRO E FIRMA