MOLLO NOLEGGIO

dal 1971 qualità sicurezza servizio

CENTRO PRENOTAZIONI
199.11.77.66

Movimento terra

MINIPALE /

- **WACKER NEUSON 1101SP**
- **GEHL RT210**

- Cabina parzialmente chiusa
- Cingoli in gomma
- Disponibile con forche

Dati tecnici

	NEUSON 1101SP	GEHL RT210
Potenza	63 kW	52.7 kW
Altezza di scarico max	2.38 mt	2.48 mt
Carico operativo	1150 kg	953 kg
Carico di ribaltamento	3285 kg	2722 kg
Peso operativo	4450 kg	4450 kg
Capacità benna standard	0.49 mc	-

Dimensioni di ingombro

		NEUSON 1101SP	GEHL RT210 GEN:3
A	Lunghezza di trasporto	3.53 mt	3.76 mt
B	Larghezza	2.03 mt	1.88 mt
C	Altezza minima	2.06 mt	2.11 mt

Area di lavoro (mt)

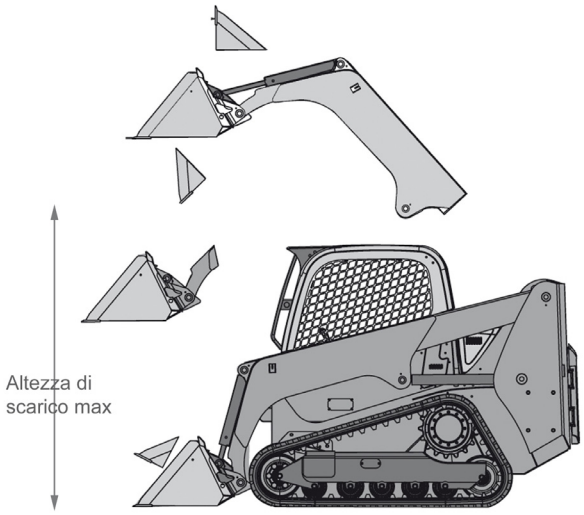

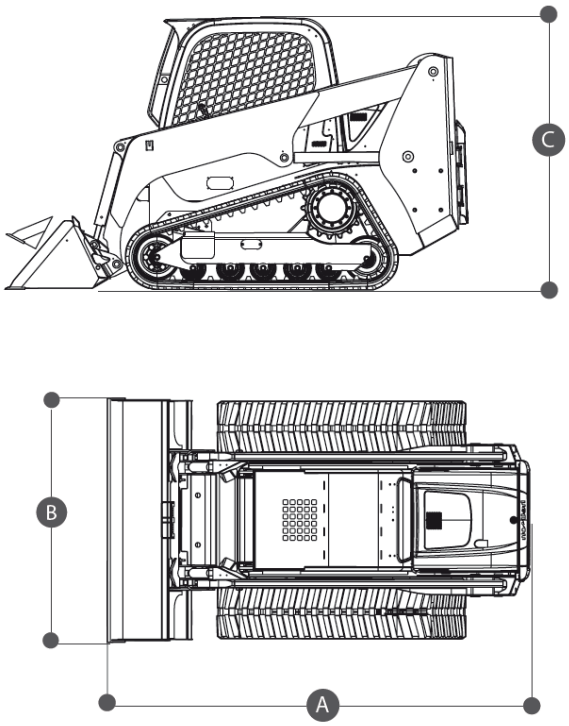

Livello gasolio

CONTROLLA DI AVER CONSEGNATO IL MEZZO CON LO STESSO LIVELLO DI CARBURANTE CON CUI L'HAI RITIRATO

PIENO DI GASOLIO FINO ALL'ORLO!

TIMBRO E FIRMA